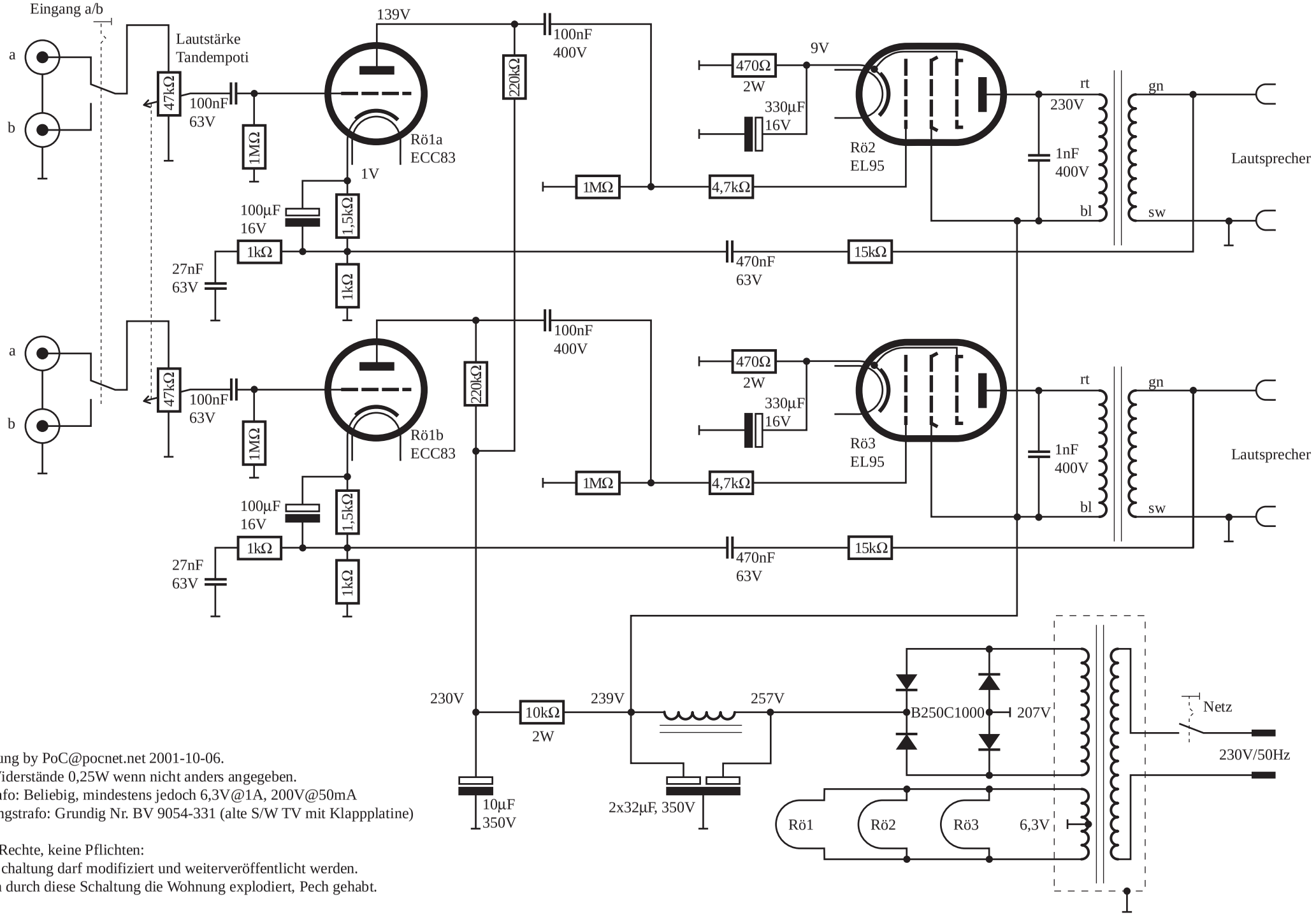

Schaltung by PoC@pocnet.net 2001-10-06.
Alle Widerstände 0,25W wenn nicht anders angegeben.
Netztrafo: Beliebig, mindestens jedoch 6,3V@1A, 200V@50mA
Ausgangstrafo: Grundig Nr. BV 9054-331 (alte S/W TV mit Klappplatine)

Keine Rechte, keine Pflichten:
- Die Schaltung darf modifiziert und weiterveröffentlicht werden.
- Wenn durch diese Schaltung die Wohnung explodiert, Pech gehabt.