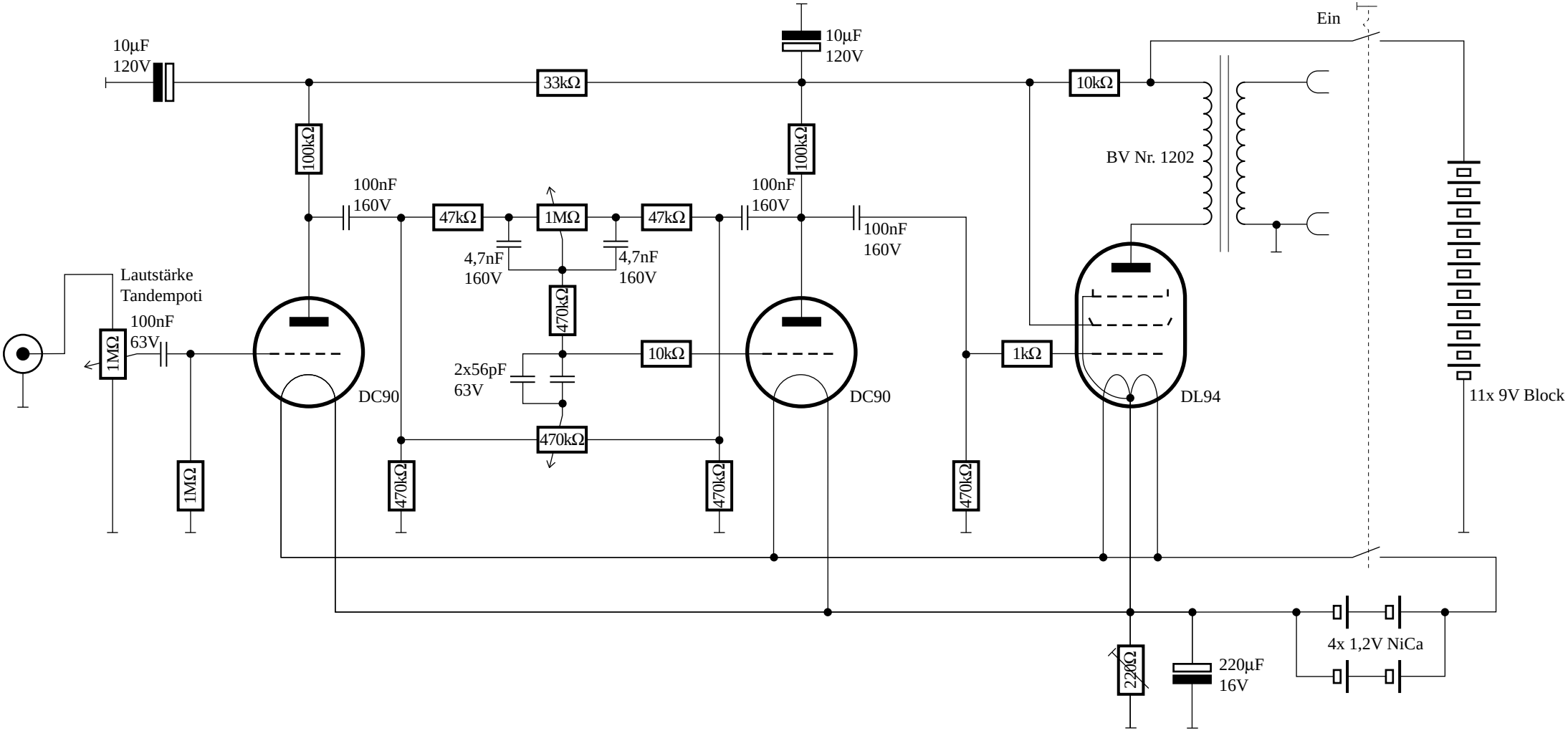

Schaltung by PoC@pocnet.net 09/2001.
Alle Widerstände 0,15W wenn nicht anders angegeben. Ausgangstrafo: Beliebig, ca. 8kΩ oder wie angegeben.
Die Entkopplung der Anodenspannung der Vorstufen wird für beide Kanäle gemeinsam verwendet.

Keine Rechte, keine Pflichten:
- Die Schaltung darf modifiziert und weiterveröffentlicht werden.
- Wenn durch diese Schaltung die Wohnung explodiert, Pech gehabt.