ECC82er 08.10.2003 16:51 Uhr

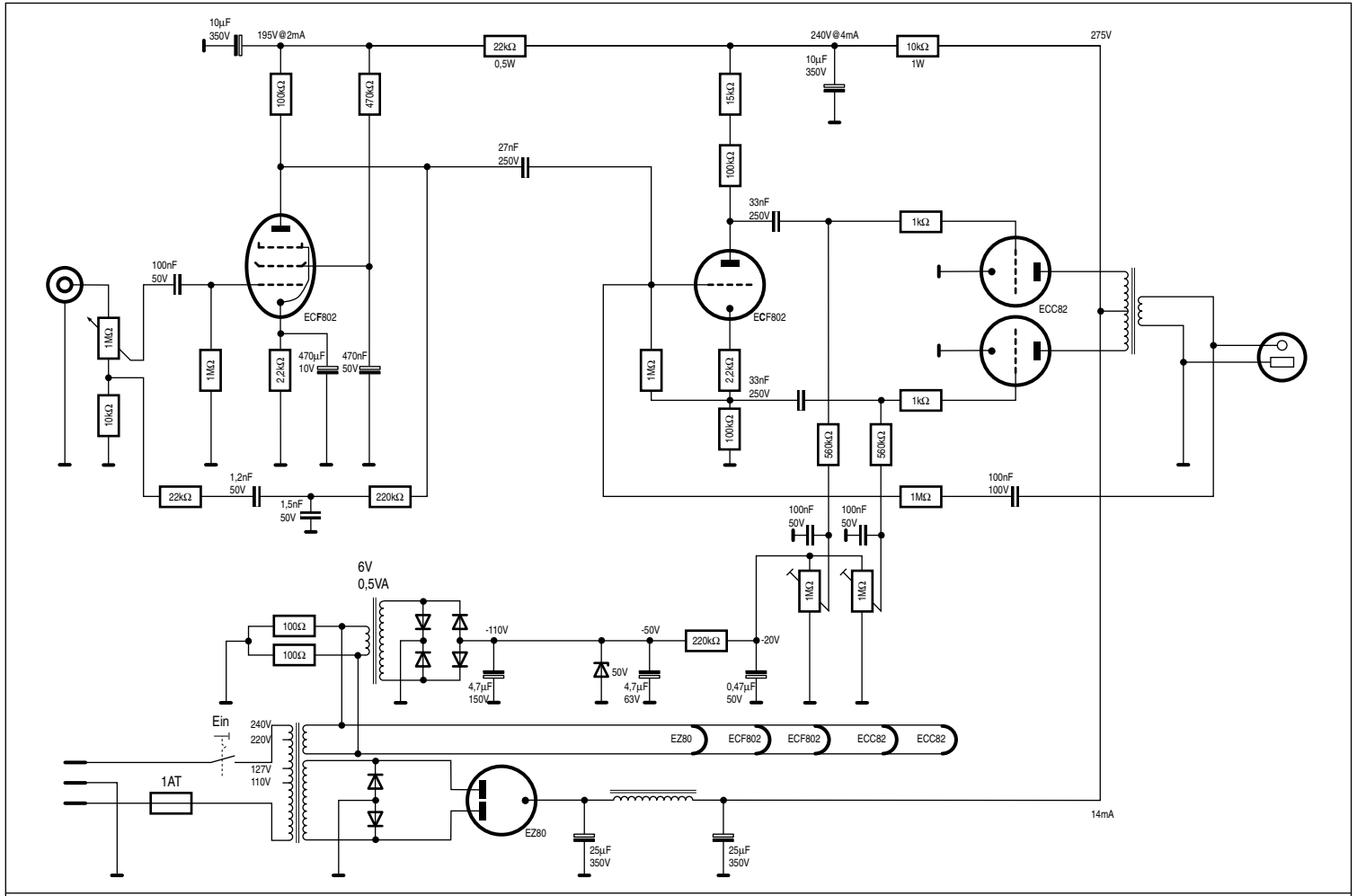

ECC82er by PoC, August 2003. Alle Widerstände Viertelwatt, wenn nicht anders angegeben. Für Fehler übernehme ich keine Haftung.