Ecl82er - Netzteil 21.02.2003 23:34 Uhr

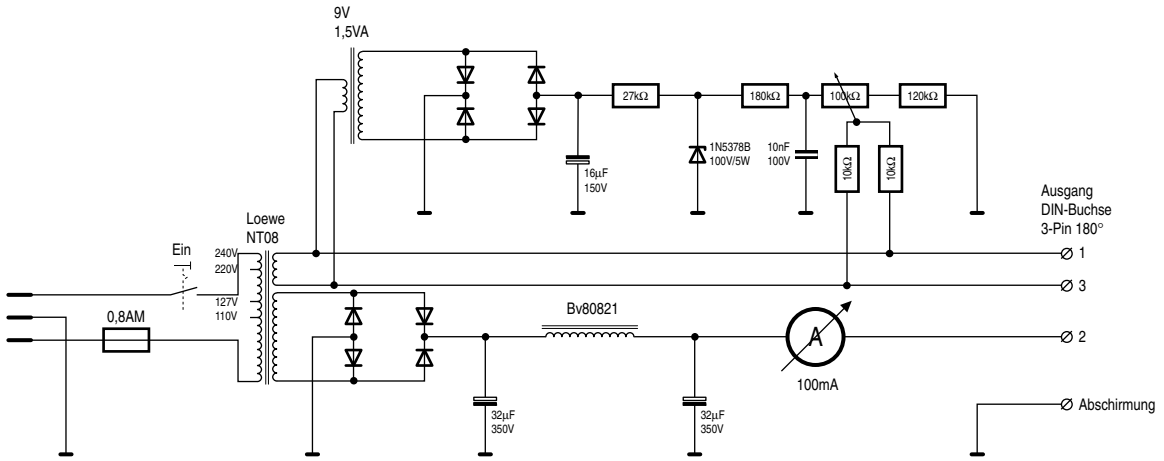

ECL82er - Netzteil by PoC, Sommer 2002. Alle Widerstände Viertelwatt, wenn nicht anders angegeben. Für Fehler übernehme ich keine Haftung.