Ecl82er - V 21.02.2003 23:35 Uhr

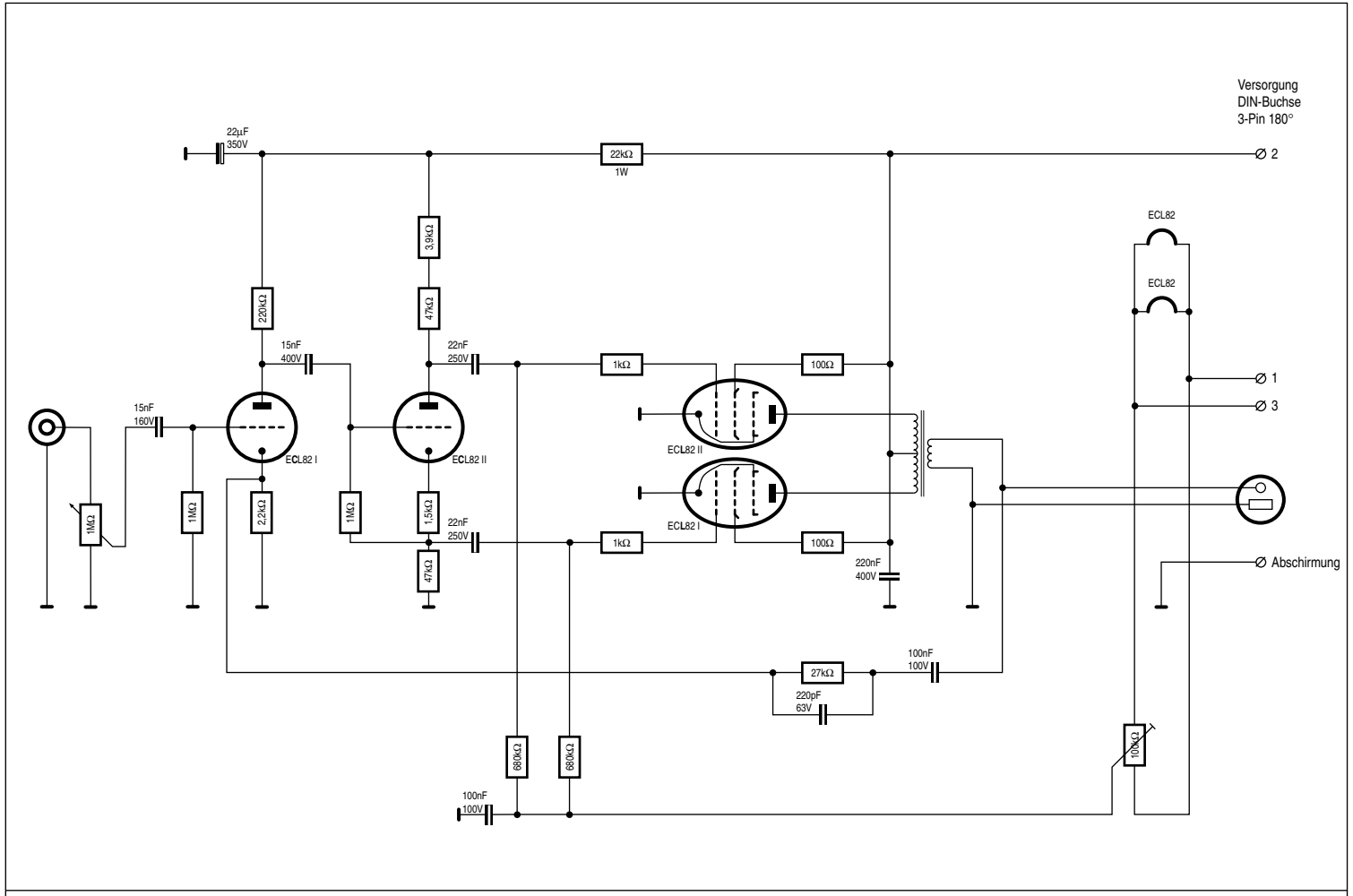

ECL82er by PoC, Sommer 2002. Alle Widerstände Viertelwatt, wenn nicht anders angegeben. Für Fehler übernehme ich keine Haftung.