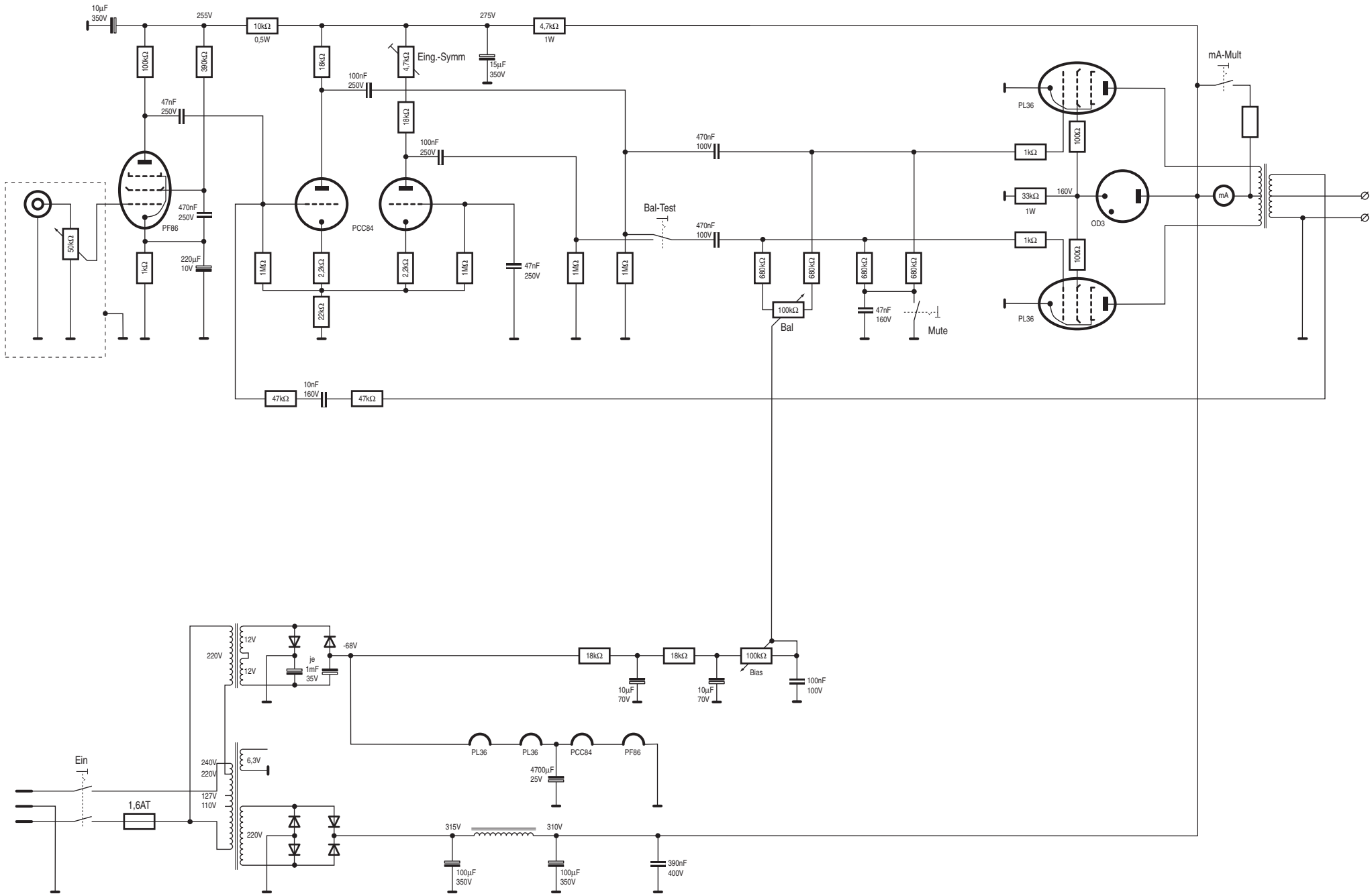

PL36-Endstufe by PoC, Februar 2009. Alle Widerstände Viertelwatt, wenn nicht anders angegeben. Für Fehler übernehme ich keine Haftung.