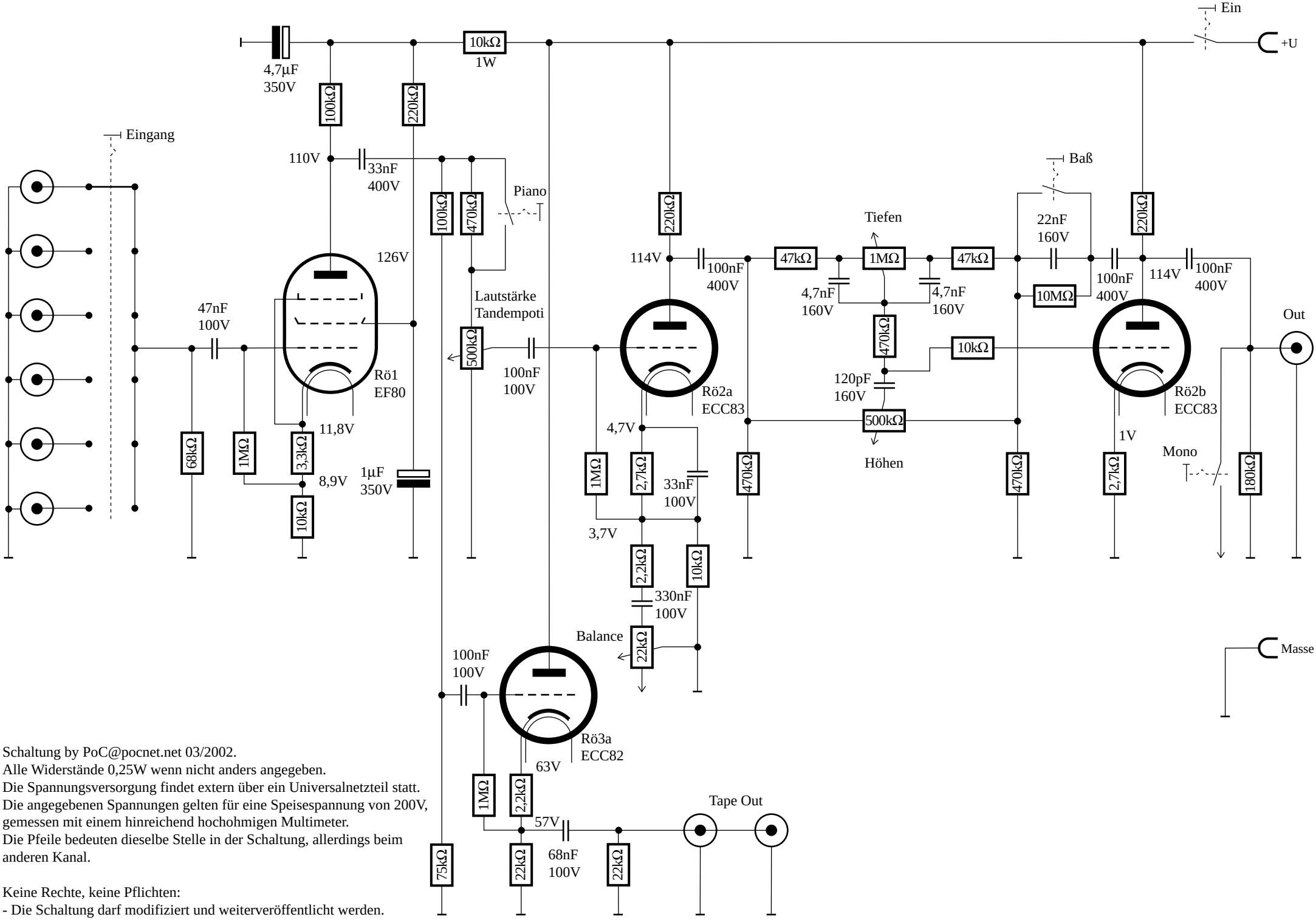

Schaltung by PoC@pocnet.net 03/2002.
Alle Widerstände 0,25W wenn nicht anders angegeben.
Die Spannungsversorgung findet extern über ein Universalnetzteil statt.
Die angegebenen Spannungen gelten für eine Speisespannung von 200V, gemessen mit einem hinreichend hochohmigen Multimeter.
Die Pfeile bedeuten dieselbe Stelle in der Schaltung, allerdings beim anderen Kanal.

Keine Rechte, keine Pflichten:
- Die Schaltung darf modifiziert und weiterveröffentlicht werden.
- Wenn durch diese Schaltung die Wohnung explodiert, Pech gehabt.