Retro-vv2 07.10.2003 12:06 Uhr

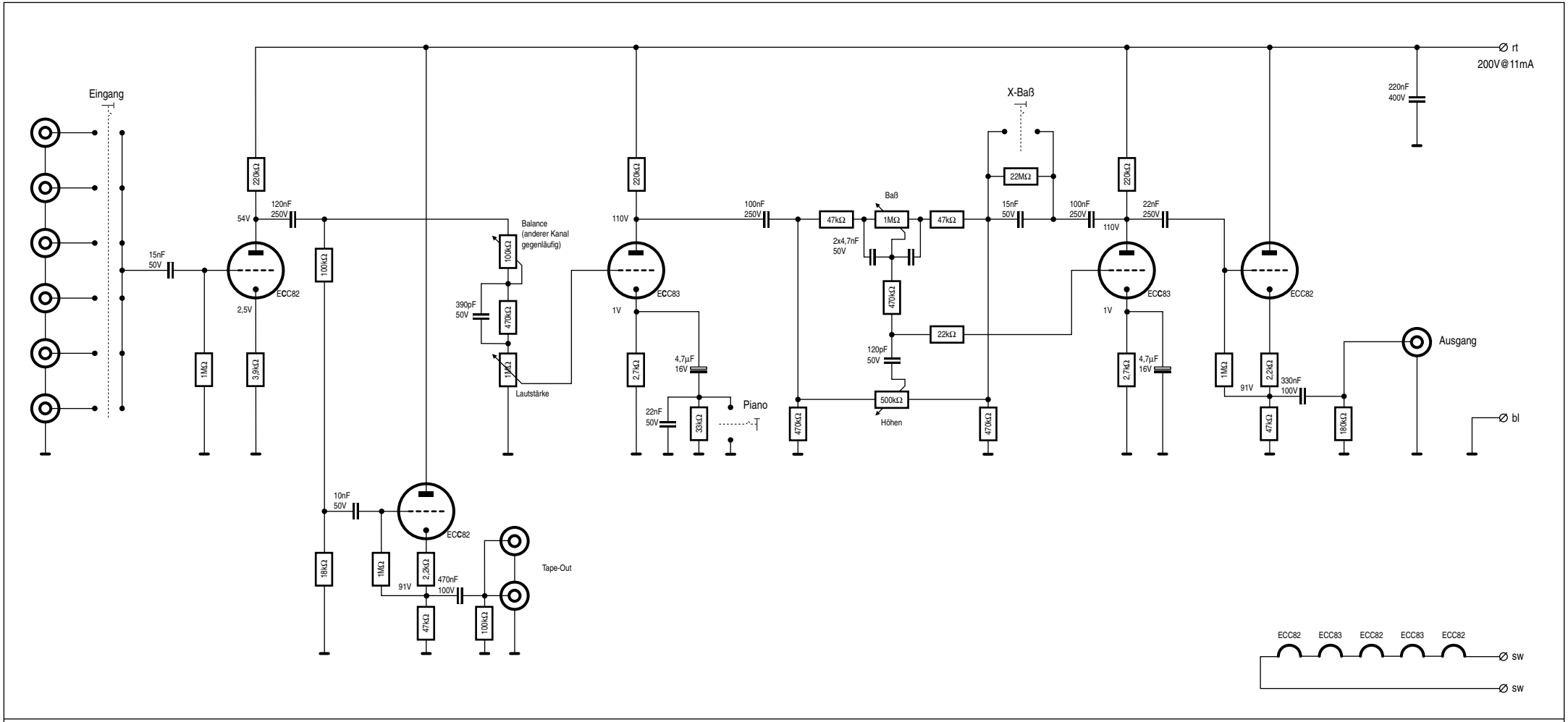

Retro-Vorverstärker, Mai 2003. Alle Widerstände Viertelwatt, wenn nicht anders angegeben. Für Fehler übernehme ich keine Haftung.