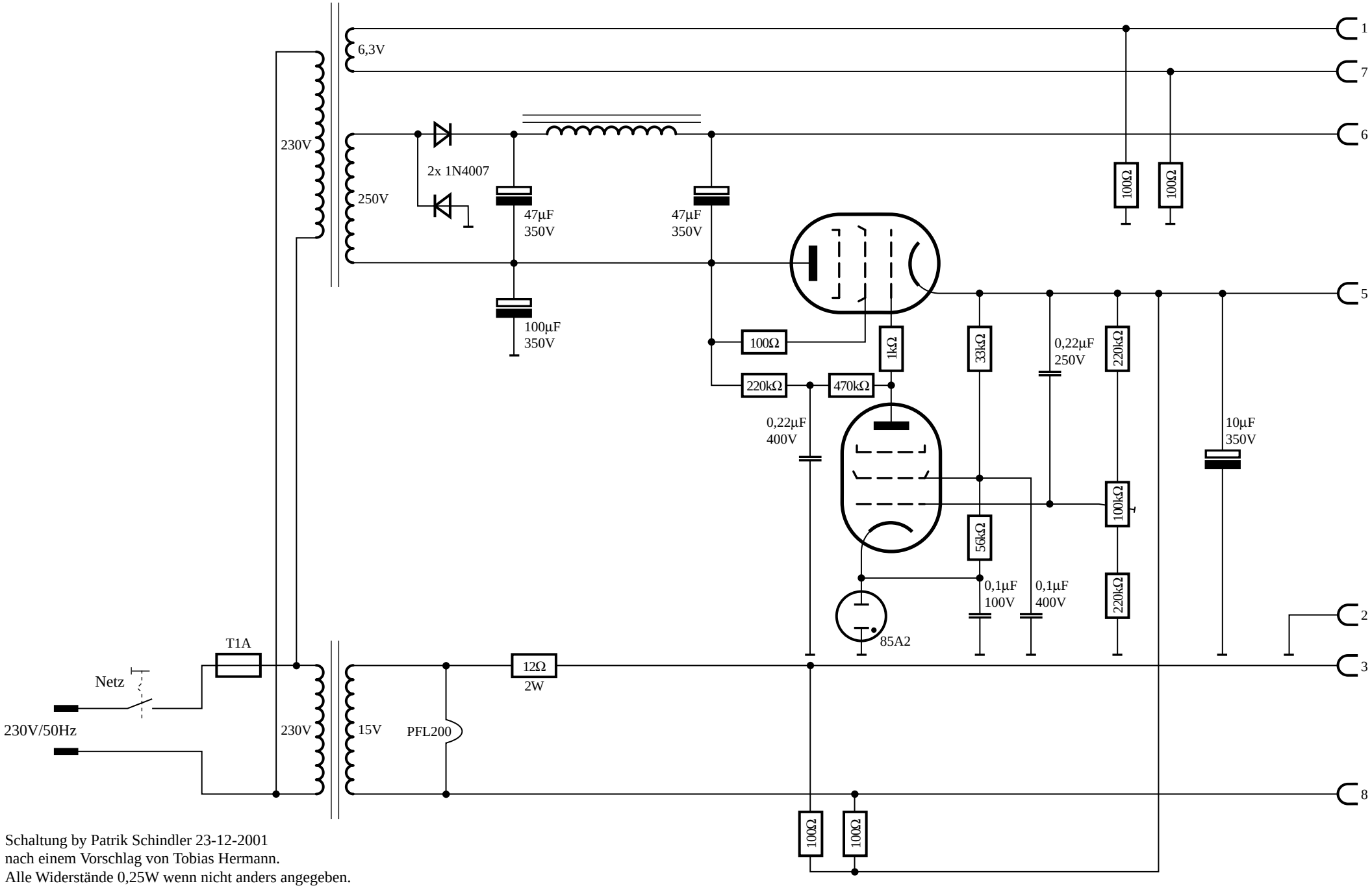

Schaltung by Patrik Schindler 23-12-2001
nach einem Vorschlag von Tobias Hermann.
Alle Widerstände 0,25W wenn nicht anders angegeben.

Keine Rechte, keine Pflichten:
- Die Schaltung darf modifiziert und weiterveröffentlicht werden.
- Wenn durch diese Schaltung die Wohnung explodiert, Pech gehabt.